# DIEBOLT

# BEQUILLE PANTO CAMION MOD 24T

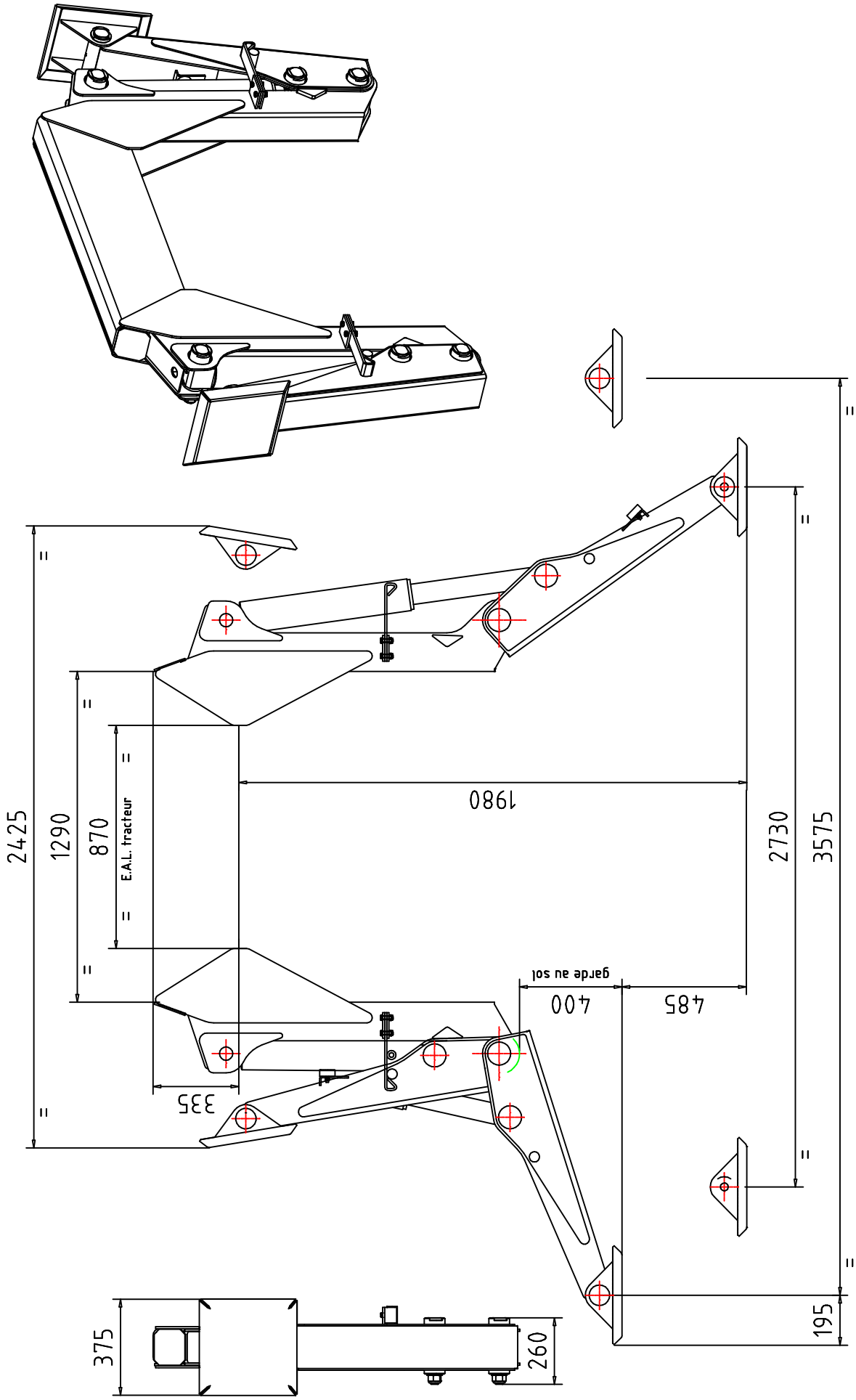


| | |
|---|---|
| 80 L/min | 550 Kg |
| 770 mm | 20 MPa |

Sous réserve de modifications techniques !
Technische Änderungen vorbehalten !
Technical modifications reserved !

60297a

S.N. 25/01/2005